INSTALLATION MANUAL

FIRE SHADOW

GAMING DESK

100kg (220lbs) RATED

ESPAÑOL

Lea todo el manual de instrucciones antes de comenzar la instalación y ensamble de la unidad. Si tiene alguna inquietud con respecto a las instrucciones o advertencias, comuníquese con su distribuidor local. **PRECAUCION**: utilizar con productos de mayor peso al indicado en los límites de peso podría ocasionar inestabilidad y posibles heridas personales.
• Los soportes deben acoplarse tal como se indica en las instrucciones de ensamble. Una incorrecta instalación podría ocasionar daños y serias heridas personales. • Utilice las herramientas y equipo de seguridad adecuados. Este producto solo debe ser instalado por profesionales. • Este producto está diseñado para instalaciones en paredes de madera sólida, concreto sólido o bloques.
• Asegúrese de que la superficie de fijación sostenga de manera segura el peso total del equipo y todos sus componentes y hardware. • Utilice los tornillos de ensamble suministrados y **NO APLIQUE DEMASIADA TENSIÓN** a los tornillos. • Este producto contiene piezas pequeñas que representan un riesgo de asfixia. Mantenga estas piezas fuera del alcance de los niños.
• Este producto está diseñado para uso en interiores solamente. Utilizar este producto en exteriores podría ocasionar fallas y heridas personales.
IMPORTANTE: Asegúrese de que haya recibido todas las piezas según la lista de verificación de componentes para la instalación. Si falta alguna de las partes, o está dañada, comuníquese con su distribuidor.
MANTENIMIENTO: Compruebe periódicamente que el soporte esté asegurado y listo para usar (al menos cada tres meses).

PORTUGUÊS

Leia todo o manual de instruções antes de iniciar a instalação e montagem. Se você tiver alguma dúvida sobre quaisquer uma das instruções ou avisos, por favor, entre em contato com o seu distribuidor local para assistência. **ATENÇÃO**: O uso com produtos mais pesados do que os pesos indicados pode resultar em instabilidade, causando possíveis danos.
• Os suportes devem ser anexados como especificado nas instruções de montagem. A instalação incorreta pode causar danos ou sérias lesões pessoais. • Equipamentos de segurança e ferramentas adequadas devem ser utilizadas. Este produto só deve ser instalado por profissionais. • Este produto é projetado para ser instalado em pilares verticais de paredes de madeira, paredes de concreto sólido ou de tijolos. • Certifique-se que a superfície de suporte suportará com segurança o peso combinado do equipamento e todas as ferragens e componentes anexados. • Use os parafusos de montagem fornecidos e **NÃO APERTE EXCESSIVAMENTE** os mesmos. • Este produto contém pequenas peças que podem causar asfixia se ingeridas. Mantenha esses itens longe do alcance de crianças.
• Este produto destina-se somente para uso interno. Usá-lo em ambiente externo pode causar falhas no produto e lesões pessoais.
IMPORTANTE: Assegure-se que você recebeu todas as peças, de acordo com a lista de componentes, antes da instalação. Se alguma peça estiver faltando ou é defeituosa, contate o seu distribuidor local para substituição.
MANUTENÇÃO: Certifique-se que o suporte seja seguro e protegido para o uso em Intervalos regulares (pelo menos a cada três meses).

MAGYAR

Olvassa el a teljes használati utasítást a telepítés és az összeszerelés megkezdése előtt. Ha bármilyen kérdése felmerül valamely utasításokkal vagy figyelmeztetésekkel kapcsolatban, akkor kérjük forduljon a helyi forgalmazóhoz segítségért.
VIGYÁZAT: A termék használata nehezebb, mint amit a megadott tömegek jelznek, az esetleges instabilitás könnyen sérüléshez vezethet. • Az állványt a meghatározott szerelési útmutató alapján kell összeszerelni. A szakszerűtlen összeszerelés károsodást vagy személyes sérülést okozhat. • Megfelelő biztonsági felszerelést és eszközöket kell használni. Ez a termék csak szakemberek által szerelhető össze.
• A termék kifejezetten csak szilárd beton falakra vagy tégla falakra lett tervezve. • Győződjön meg arról, hogy az alátámasztó felület biztonságosan elbírja a berendezés és az összes csatlakoztatott hardver és alkatrészek együttes tömegét. • Használja a rögzítő csavarokat és ne húzza túl szorosra a rögzítő csavarokat. • A termék tartalmaz kisebb alkatrészeket, melyek könnyen fulladást okozhatnak, ha lenyelik őket. Tartsa távol ezeket az alaktrészeket a gyerekektől. • A termék csak beltéri használatra alkalmas. Kültéri használata a termék meghibásodásához vagy személyes sérülésekhez vezethet.
FONTOS: Feltétlenül ellenőrizze, hogy megfelelően megkapta az összes alkatrészt az alkatrész listáról a telepítés előtt. Ha bármelyik alkatrész hiányzik vagy hibás, telefonon keresztül egyeztessen a helyi képviselővel a cseréről.
KARBANTARTAS: Ellenőrizze rendszeres időközönként, hogy a polc használata megbízható és biztonságos (legalább háromhavonta).

ΕΛΛΗΝΙΚΑ

Διαβάστε ολόκληρο το εγχειρίδιο οδηγιών *πριν* ξεκινήσετε την εγκατάσταση και τη *συναρμολόγηση*. Αν έχετε *οποιεσδήποτε απορίες σχετικά με οποιαδήποτε από* τις οδηγίες ή τις *προειδοποιήσεις, παρακαλούμε* επικοινωνήστε *με* τον τοπικό σας διανομέα για βοήθεια. **ΠΡΟΣΟΧΗ**: *Χρησιμοποιήστε με* προϊόντα βαρύτερα από τα ονομαστικά βάρη που υποδεικνύονται ενδέχεται να προκαλέσουν αστάθεια *προκαλώντας πιθανό τραυματισμό*. • Οι βάσεις *πρέπει* να στερεώνονται *όπως* καθορίζεται στις οδηγίες συναρμολόγησης. Η ακατάλληλη εγκατάσταση *μπορεί* να προκαλέσει ζημιά ή σοβαρό *τραυματισμό*. • Πρέπει να *χρησιμοποιείτε εργαλεία* ασφαλείας και κατάλληλα εργαλεία. Αυτό το *προϊόν πρέπει* να εγκατασταθεί από επαγγελματίες. • Το *προϊόν* αυτό έχει σχεδιαστεί για εγκατάσταση *μόνο* σε στερεούς τοίχους από σκυρόδεμα ή τούβλα. • Βεβαιωθείτε ότι η επιφάνεια υποστήριξης θα *σηκώσει με* ασφάλεια το συνδυασμένο βάρος του εξοπλισμού και όλων των *εξαρτημάτων* και εξαρτημάτων που είναι *προσαρτημένα*. • *Χρησιμοποιήστε* τις βίδες στερέωσης που *παρέχονται* και **ΜΗΝ ΣΦΙΓΓΕΤΕ** τις βίδες στερέωσης. • Το *προϊόν* αυτό περιέχει *μικρά* αντικείμενα που ενδέχεται να *προκαλέσουν* κίνδυνο πνιγμού *σε περίπτωση* κατάποσης. Κρατήστε αυτά τα αντικείμενα *μακριά από* τα παιδιά. • Αυτό το *προϊόν προορίζεται μόνο* για χρήση σε εσωτερικούς χώρους. Η χρήση αυτού του *προϊόντος* σε εξωτερικούς *χώρους μπορεί* να οδηγήσει σε βλάβη *προϊόντος* και *τραυματισμό*.
ΣΗΜΑΝΤΙΚΟ: Βεβαιωθείτε ότι έχετε λάβει όλα τα εξαρτήματα *συμφωνα με* τη λίστα ελέγχου στοιχείων *πριν από* την εγκατάσταση. Εάν κάποια εξαρτήματα λείπουν ή είναι ελαττωματικά, καλέστε τον τοπικό διανομέα σας για αντικατάσταση.
ΣΥΝΤΗΡΗΣΗ: Ελέγξτε ότι ο βραχίονας είναι ασφαλής και τίθεται για χρήση σε τακτά χρονικά διαστήματα (τουλάχιστον κάθε τρεις *μήνες*).

POLSKI

Przed rozpoczęciem instalacji i montażu sprzętu dokładnie przeczytaj całą instrukcję. W przypadku jakichkolwiek pytań dotyczących instrukcji, poleceń lub ostrzeżeń skontaktuj się ze swoim lokalnym dystrybutorem by uzyskać pomoc. **UWAGA**: Użycie z produktami o większej wadze niż zalecana może skutkować niestabilnością całej konstrukcji i doprowadzić do uszkodzeń mienia oraz obrażeń ciała.
• Uchwyty muszą być przymocowane dokładnie tak jak zostało to opisane w instrukcji. Nieprawnie mocowanie może doprowadzić do uszkodzeń mienia oraz poważnych obrażeń ciała.
• Ten produkt powinien być montowany przez specjalistów. Konieczne jest użycie właściwych narzędzi oraz odpowiednich sprzętów ochronnych. • Ten produkt został zaprojektowany tak, by montowano go jedynie na betonowych lub ceglanych ścianach • Upewnij się, że powierzchnia na której będzie wykonywany montaż będzie w stanie udźwignąć masę łączną produktu oraz całego sprzętu jaki ma być na nim zainstalowany. • Do montażu użyj załączonych śrub oraz **NIE DOCISKAJ ICH ZBYT MOCNO** podczas montażu. • Ten produkt zawiera małe elementy, które mogą spowodować uduszenie po połknięciu. Trzymaj wszystkie elementy z dala od dzieci. • Produkt jest przeznaczony jedynie do użycia w pomieszczeniach. Użycie go w warunkach zewnętrznych może doprowadzić do niewłaściwego działania produktu oraz uszkodzeń mienia lub obrażeń ciała
WAŻNE: Przed instalacją upewnij się , że otrzymałeś wszystkie części zestawu zgodnie z załączoną listą. Jeśli brakuje jakiejkolwiek części zestawu lub jest ona uszkodzona skontaktuj się z lokalnym dystrybutorem z prośbą o zamiennik.
KONSERWACJA : Co jakiś czas sprawdź czy wspornik jest zabezpieczony i stabilny – co najmniej raz na 3 miesiące.

SHQIP

Lexoni të gjithë manualin e udhëzimeve para se të filloni instalimin dhe montimin. Nëse keni ndonjë pyetje në lidhje me ndonjë nga udhëzimet ose paralajmërimet, ju lutemi kontaktoni distributorin tuaj lokal për ndihmë.
KUJDES: Përdoreni me produkte që mund të rezultojnë në paqëndrueshmëri duke shkaktuar dëmtime të mundshme. • Rritet duhet të bashkangjiten siç specifikohet në udhëzimet e montimit. Instalimi i papërshtatshëm mund të shkaktojë dëme ose dëmtime të rënda personale. • Duhet të përdoren vegla sigurie dhe mjete të përshtatshme. Ky produkt duhet të instalohet nga profesionistët. • Ky produkt është projektuar për t'u instaluar vetëm në muret e betonit të ngurta ose muret me tulla. • Sigurohuni që sipërfaqja mbështetëse të mbrojë në mënyrë të sigurt peshën e kombinuar të pajisjeve dhe të gjitha pajisjeve dhe komponentëve të bashkëngjitur. • Përdorni vidat e montimit të siguruara dhe **VESHJET E MBAJTURAVE.** • Ky produkt përmban artikuj të vegjël që mund të jenë një rrezik i mbytjes nëse gëlltitet. Mbani këto objekte larg fëmijëve. • Ky produkt është i destinuar vetëm për përdorim të brendshëm. Përdorimi i këtij produkti jashtë mund të çojë në dështim të produktit dhe lëndime personale.
E RËNDËSISHME: Sigurohuni që të keni marrë të gjitha pjesët sipas listës së kontrollit të komponentëve para instalimit. Nëse mondjë pjesë mungon ose është e gabuar, telefononi distributorin tuaj vendor për një zëvendësim.
MIRËMBAJTJA: Kontrolloni që klapa të jetë e sigurt dhe të urtë të përdoret në intervale të rregullta (të paktën çdo tre muaj).

AL-'ARABIYYAH

الرجاء قراءة دليل الإرشادات بالكامل قبل البدء في التركيب والتجميع. إذا كانت توجد لديك أي استفسارات بشأن أي من الإرشادات أو التحذيرات، فالرجاء الاتصال بالموزع المحلي لديك لطلب المساعدة. تحذير : قد يؤدي استخدام هذا المنتج مع منتجات ذات أوزان أكبر من الأوزان المقررة المشار إليها إلى حدوث اختلال قد ينجم عنه التعرض لإصابة. • يجب ربط الحوامل كما هو موضح في إرشادات التجميع. قد يؤدي تركيب الحامل بشكل غير صحيح إلى حدوث تلف أو التعرض لإصابة شخصية خطيرة.
• Uchwyty muszą być przymocowane dokładnie tak jak zostało to opisane w instrukcji. Nieprawnie mocowanie może doprowadzić do uszkodzeń mienia oraz poważnych obrażeń ciała.
• يجب استخدام معدات السلامة والأدوات المناسبة. يجب تركيب هذا المنتج فقط بمعرفة أشخاص محترفين. • لقد تم تصميم هذا المنتج لتركيبه فقط على جدران من الخرسانة الصلبة، أو جدران طوبية.
• تأكد من أن السطح الداعم سيتحمل كل أوزان المعدات علاوة على وزن الأجهزة والمكونات الملحقة بها. • استخدم مسامير التركيب المولدية المرفقة ولا تفرط في إحكام ربطها.
• يحتوي هذا المنتج على عناصر صغيرة قد يؤدي ابتلاعها إلى الإصابة بالاختناق. احفظ هذه العناصر بعيد. • هذا المنتج مخصص للاستخدام المنزلي فقط. قد يؤدي استخدام هذا المنتج خارج المنزل إلى تعطله أو حدوث إصابة شخصية.
هام:تأكد من أن جميع المكونات التي تحتوي عليها قائمة المكونات مرفقة مع المنتج قبل البدء في التركيب. إذا كانت توجد هناك أي مكونات مفقودة أو معيبة، فالرجاء الاتصال هاتفيا بالموزع المحلي لديك للحصول على بديل لها.
الصيانة:تحقق أن السناد محكم وآمن لاستخدامه على فترات منتظمة (على الأقل كل ثلاثة شهور)

МАКЕДОНСКИ

Прочитај го целото упатство за употреба пред да започнете со инсталација и монтажа. Ако имате било каква прашања во врска со некое од инструкциите или предупредувањата, ве молиме контактирајте го вашиот локален дистрибутер за помош.
ПРЕДУПРЕДУВАЊЕ: Употреба на производи потешки од означените тежини на држачот може да резултираат со нестабилност што предизвикува можна повреда.
• Монтажата мора да биде реализирана како што е наведено во упатствата за монтажа. Несоодветна инсталација може да резултира со оштетување или сериозна лична повреда. • Треба да се користат безбедносни уреди и соодветни алатки. Овој производ треба да го инсталираат професионалци. • Овој производ е дизајниран да се инсталира само на цврсти бетонски ѕидови или ѕидови од тули. • Проверете дали потпорна површина безбедно ќе ја поддржи комбинираната тежина на опремата и сите дополнителни хардверски уреди и компоненти. • Користете ги приложените завртки за монтирање и **НЕ ГИ ПРЕЗАТЕГНУВАЈТЕ.** • Овој производ содржи мали предмети кои би можеле да бидат опасни за гаѓење ако се проголтаат. Чувајте ги овие предмети подалеку од деца.
- Овој производ е наменет само за внатрешна употреба. Користењето на овој производ на отворено може да доведе до оштетување на производот и лична повреда.
ВАЖНО: Уверете се дека сте ги примиле сите делови според листата со спецификација на компоненти пред да започнете инсталација. Ако некои делови недостасуваат или се неисправни, контактирајте го вашиот локален дистрибутер за замена.
ОДРЖУВАЊЕ: Проверете дали држачот е безбедно поставен и потребно е да се проверува во редовни интервали (најмалку на секои три месеци).

РУССКИЙ

Перед началом установки и сборки прочитайте руководство по установке. Если у Вас возникли какие-либо вопросы относительно инструкций или предупреждений, свяжитесь с Вашим локальным распространителем для получения помощи. **Внимание:** Использование продуктов, вес которых превышает указанный расчетный вес, может привести к нестабильности и возможным повреждениям.
• Опоры должны быть установлены, как это показано в монтажных инструкциях. Неправильная установка может привести к получению серьезных травм. • Необходимо использовать предохранительное устройство и специальные инструменты. Продукт должен устанавливаться только профессионалами. • Продукт предназначен для установки на деревянные каркасные стены, твердые цементные стены или кирпичные стены. • Убедитесь, что несущая поверхность выдержит вес оборудования и всего установленного оборудования и комплектующих. • Необходимо использовать идущие в комплекте установочные шурупы и НЕ ПЕРЕТЯГИВАТЬ установочные шурупы. • Данный продукт содержит маленькие детали, которые представляют опасность удушения при проглатывании. Такие детали необходимо хранить в недоступном для детей месте. • Данный продукт предназначен только для эксплуатации в помещениях. Использования данного продукта на улице может привести к поломке продукта и получению травм.
ВАЖНО: Перед установкой убедитесь, что Вы получили все детали в соответствии со списком комплектующих. Если не хватает каких-либо деталей или они поломаны, свяжитесь с Вашим местным распространителем по вопросу замены.

BIH

Pročitajte cijeli priručnik s uputstvom prije početka instalacije i montaže. Ako imate bilo kakvo pitanje u vezi bilo od instrukcija ili upozorenja, molimo obratite se lokalnom distributeru za pomoć.
OPREZ: Upotreba proizvoda težih od nazivne težine može dovesti do nestabilnosti i uzrokovati oštećenja. • Nosač mora biti montiran kao što je navedeno u uputstvu za montažu. Neispravna montaža može dovesti do oštećenja ili ozbiljnih ozljeda. • Obavezna je upotreba sigurnosne opreme i odgovarajućeg alata. Ovaj proizvod bi trebao instalirati samo profesionalac. • Ovaj proizvod je osmišljen kako bi se montirao na drvene stubove, zidove, betonske zidove ili opeke. • Uvjerite se da nosivi zid može sigurno izdržati kombinpravnu težinu opreme i sve spojene komponente nosača.
• Zategnite šarafe čvrsto, **ALI NE PREJAKO ZATEGNUTI** jer može doći do oštećenja šarafa. • Ovaj proizvod sadrži male stvari koje bi mogle uzrokovati gušenje ako se progutaju. Držite ove stvari van domašaja djece. • Ovaj proizvod namijenjen je samo za unutrašnju upotrebu. Korišteći ovaj proizvod na otvorenom može dovesti do kvara proizvoda, opreme i tjelesne povrede.
VAŽNO: Prije instalacije provjerite jeste li dobili sve dijelove prema listi isporučenih dijelova. Ukoliko neki dijelovi nedostaju ili su neispravni, nazovite svog lokalnog distributera za zamjenu.
ODRŽAVANJE: Provjerite je li nosač učvršćen i siguran za upotrebu u redovnim vremenskim intervalima (najmanje svaka tri mjeseca).

日本語

設置や組立てを始める前に、すべての取扱説明書をご　読ください。取扱説明書または警告に関してご不明な点がございましたら、お住まいの地域の代理店までお問い合わせください。**注意:** 定格可搬より重い製品の使用は、不安定な状態になり傷害を引き起こす恐れがあります。
• マウントは組立の取扱説明書の指示に従って取り付けてください、不適切な取り付けにより、損傷や重大な身体傷害を引き起こす恐れがあります。
• 安全装置およびに適切な道具をご使用ください、本製品は専門の知識を有する人が設置を行ってください。
• 本製品は、硬いコンクリート壁あるいはレンガ壁にのみ設置するように設計されています。
• 支持面が設備およびすべての付属のハードウェアの総重量とコンポーネントを安全に支えるようにしてください。
• 提供された取り付けネジを使用し、ネジを決して締めすぎないようにしてください。
• 本製品には飲み込んだら窒息する危険性のある地小型製品が含まれています。小さなお子様の手の届かない場所に保管してください。
• 本製品は屋内使用のみを目的としています。本製品を屋外で使用すると、製品の不具合や身体傷害を導く恐れがあります。
重要: 設置に先立って、構成要素のチェックリストに従い全ての部品がお手元にあるかご確認ください。
部品が見当たらない場合や欠陥品の場合は、交換のにあたり、お住まいの地域の代理店までご連絡ください。
保守管理: ブラケットは安全に使用するため、定期的に（少なくとも３ヶ月毎に）チェックしてください。

ENGLISH

Read the entire instruction manual before you start installation and assembly. If you have any questions regarding any of the instructions or warnings, please contact your local distributor for assistance. **CAUTION:** Use with products heavier than the rated weights indicated may result in instability causing possible injury.
• Mounts must be attached as specified in assembly instructions. Improper installation may result in damage or serious personal injury. • Safety gear and proper tools must be used. This product should only be installed by professionals. • This product is designed to be installed only on solid concrete walls or brick walls. • Make sure that the supporting surface will safely support the combined weight of the equipment and all attached hardware and components. • Use the mounting screws provided and **DO NOT OVERTIGHTEN** mounting screws • This product contains small items that could be a choking hazard if swallowed. Keep these items away from children. • This product is intended for indoor use only. Using this product outdoors could lead to product failure and personal injury.
IMPORTANT: Ensure that you have received all parts according to the component checklist prior to installation. If any parts are missing or faulty, telephone your local distributor for a replacement.
MAINTENANCE: Check that the bracket is secure and safe to use at regular intervals (at least every three months).

DEUTSCH

Bitte vor Beginn der Montage und Zusammenbau das ganze Handbuch durchlesen. Bitte sich mit dem Händler or Ort bei Fragen zur Anleitung oder Warnungen in Verbindung setzen.
VORSICHT: Bei Verwendung mit Produkten, die das zulässige Gewicht überschreiten, können Schäden oder möglicherweise Verletzungen die Folge sein.
• Halterungen sollen entsprechend den Montageanweisungen angebracht werden. Eine unsachgemäße Montage kann Schäden oder Verletzungen zur Folge haben. • Sicherheitsausrüstung und geeignete Werkzeuge verwenden. Die Montage des Produktes sollte nur von Fachleuten durchgeführt werden. • Dieses Produkt kann nur auf massiven Beton- oder Ziegelwänden montiert werden.
• Die tragenden Oberflächen sollten das gesamte Gewicht von Geräten und allen zusätzlichen Bauteilen sicher aushalten können. • Nur die mitgelieferten Einbauschrauben verwenden und die Schrauben **NICHT ZU FEST ANZIEHEN.** • Dieses Produkt enthält Kleinteile, die Erstickungsgefahr beim Verschlucken hervorrufen können. Diese Teile von Kindern fernhalten. • Dieses Produkt nur in Innenräumen verwenden. Verwendung des Produktes im Außenbereich kann zu Verletzungen und Schäden führen.
WICHTIG: Vor der Montage bitte alle erhaltenen Bauteile mit der Bauteileliste abgleichen. Bei beschädigten oder fehlenden Teilen den Händler vor Ort nach Ersatzteilen fragen.
WARTUNG: Die Halterungsklammer regelmäßig auf Sicherheit und Stabilität prüfen (am besten alle drei Monate).

FRANÇAIS

Lisez entièrement le guide d'utilisateur avant de commencer l'installation et le montage. Si vous avez des questions concernant les instructions ou les avertissements, veuillez contacter votre distributeur local pour une assistance. **ATTENTION:** L'utilisation de produits plus lourds que les poids nominaux indiqués peut entraîner une instabilité causant des blessures potentielles.
• Les supports doivent être joints comme spécifié dans les instructions de montage. Une mauvaise installation peut entraîner des dommages ou de graves blessures aux personnes.
• Un équipement de sécurité et les outils appropriés doivent être utilisés. Ce produit devrait être installé uniquement par des professionnels. • Ce produit est conçu pour être installé uniquement sur des murs en béton massif ou en brique. • Assurez-vous que la surface de soutien supportera en sécurité le poids combiné de l'équipement et de tous les matériaux et composantes associés.
• Utilisez les vis de montage fournies et **NE SERREZ PAS TROP** les vis de montage. • Ce produit contient de petites pièces qui peuvent causer un étouffement si elles sont avalées. Éloignez ces pièces des enfants. • Ce produit est prévu uniquement pour une utilisation à l'intérieur. L'utilisation de ce produit à l'extérieur peut entraîner une défaillance du produit ou des blessures aux personnes.
IMPORTANT: Avant l'installation, assurez-vous que vous avez reçu toutes les pièces selon la liste de vérification des composants. Si une pièce est manquante ou endommagée, téléphonez à votre distributeur local pour qu'il la remplace.
MAINTENANCE: À intervalles réguliers (au moins tous les trois mois) vérifiez que le support est d'utilisation sûre et fiable

HRVATSKI

Pročitajte cijeli priručnik s uputama prije početka instalacije i montaže. Ako imate bilo kakvo pitanje u vezi bilo od instrukcija ili upozorenja, molimo obratite se lokalnom distributeru za pomoć.
OPREZ: Uporaba proizvoda težih od nazivne težine može dovesti do nestabilnosti i uzrokovati oštećenja.
• Nosač mora biti montiran kao stoje navedeno u uputi za montažu. Neispravna montaža može dovesti do oštećenja ili ozbiljnih ozljeda. • Obavezna je uporaba sigurnosne opreme i odgovarajućeg alata. Ovaj proizvod bi trebao instalirati samo profesionalac. • Ovaj proizvod je osmišljen kako bi se montirao na drvene stupove, zidove, betonske zidove ili opeke. • Uvjerite se da nosivi zid može sigurno izdržati kombiniranu težinu opreme i sve spojene komponente nosača. • Zategnite vijke čvrsto, **ALI NE PREJAKO ZATEGNUTI** jer može doći do oštećenja vijka. • Ovaj proizvod sadrži male stvari koje bi mogle uzrokovati gušenje ako se progutaju. Držite ove stvari izvan dohvata djece. • Ovaj proizvod namijenjen je samo za unutarnju uporabu. Korišteći ovaj proizvod na otvorenom može dovesti do kvara proizvoda, opreme i tjelesne ozljede.
VAŽNO: Prije instalacije provjerite jeste li dobili sve dijelove prema listi isporučenih dijelova. Ukoliko neki dijelovi nedostaju ili su neispravni, nazovite svog lokalnog distributera za zamjenu.
ODRŽAVANJE: Provjerite je li nosač učvršćen i siguran za upotrebu u redovnim vremenskim intervalima (najmanje svaka tri mjeseca).

SRPSKI

Pročitajte celi priručnik sa uputsvima pre početka instalacije i montaže. Ako imate bilo kakvo pitanje u vezi bilo koje instrukcije ili upozorenja, molimo Vas da se obratite lokalnom distributeru za pomoć.
PAZNJA: Upotreba proizvoda težih od nazivne težine može dovesti do nestabilnosti i uzrokovati oštećenja.
• Nosač mora biti montiran kao što je navedeno u uputstvu za montažu. Pogrešna montaža može dovesti do oštećenja ili ozbiljnih povreda. • Obavezna je upotreba sigurnosne opreme i odgovarajućeg alata. Ovaj proizvod bi trebao montirati samo profesionalac. • Ovaj proizvod je osmišljen kako bi se montirao na drvene stubove, zidove, betonske zidove ili zidove od opeke.
• Uverite se da noseći zid (na koji se montira nosač) može sigurno izdržati kombinovanu (zbirnu) težinu opreme i svih spojenih komponenti nosača. • Zategnite šrafove čvrsto, **ALI NE PREJAKO**, jer može doći do oštećenja šrafova. • Ovaj proizvod sadrži sitne delove koje bi mogle uzrokovati gušenje ako se progutaju. Držite ove stvari izvan domašaja dece. • Ovaj proizvod namenjen je samo za unutrašnju upotrebu. Korišćenje proizvoda na otvorenom može dovesti do kvara proizvoda, opreme i neželjenih povreda.
VAŽNO: Pre montaže proverite jeste li dobili sve delove prema listi isporučenih delova. Ukoliko neki delovi nedostaju ili su neispravni, nazovite svog lokalnog distributera za zamenu.
ODRŽAVANJE: Proverite je li nosač učvršćen i siguran za upotrebu u redovnim vremenskim intervalima (najmanje svaka tri mjeseca).

ITALIANO

Leggere l'intero manuale di istruzioni prima di iniziare l'installazione e il montaggio. Se avete domande riguardanti qualsiasi delle istruzioni o avvisi, si prega di contattare il rivenditore locale per assistenza .
ATTENZIONE: l'uso di prodotti più pesanti del peso nominale può causare instabilità e provocare danni.
• Il vettore deve essere montato come specificato nelle istruzioni per l'installazione. Un'errata installazione può causare danni o lesioni gravi. • Uso obbligatorio di attrezzature di sicurezza e gli strumenti adeguati. Questo prodotto deve solo installare un professionista. • Questo prodotto è progettato per essere montato su pali di legno, muri, cemento o muri di mattoni. • Assicurarsi che il muro portante può tranquillamente sopportare il peso combinato di apparecchiature e tutti i componenti collegati. • Serrare le viti con fermezza, ma non stringere troppo in quanto ciò potrebbe danneggiare le viti.
• Questo prodotto contiene piccoli oggetti che potrebbero causare soffocamento per ingestione. Tenere queste cose fuori dalla portata dei bambini. • Questo prodotto è destinato esclusivamente ad uso interno. L'utilizzo di questo prodotto all'aperto potrebbe portare al fallimento del prodotto e lesioni personali.
IMPORTANTE: Prima dell'installazione, assicuratevi di avere tutti i pezzi alla lista delle parti fornite. In caso di parti mancanti o difettosi, contattare il rivenditore locale per la sostituzione.
MANUTENZIONE: Assicurarsi che la staffa è fisso e sicuro da usare ad intervalli regolari (almeno ogni tre mesi).

SLOVENSKÝ

Pred inštaláciou a montážou si prečítajte celý návod na použitie. Ak máte akékoľvek otázky týkajúce sa niektorého z pokynov alebo upozorení, obráťte sa na miestneho distribútora o pomoc.
UPOZORNENIE: Nepoužívajte s výrobkami, ktoré presahujú uvedenú nosnosť, inak to môže mať za následok poškodenie alebo spôsobiť vážne zranenie.
• Držiaky musia byť pripevnené podľa návodu na montáž. Nesprávna inštalácia môže spôsobiť poškodenie produktu alebo vážne zranenie. • Je potrebné použiť bezpečnostné vybavenie a vhodné nástroje. Tento výrobok by mali inštalovať odborníci. • Tento výrobok je určený na montáž iba na pevné betónové alebo murované steny. • Uistite sa, že nosná plocha bezpečne udrží hmotnosť zariadenia a všetkých pripojených komponentov. • Použite priložené montážne skrutky. **NEUŤAHUJTE PRÍLIŠ SILNO**, aby ste predišli strhnutiu závitu. V Tento výrobok obsahuje malé predmety, ktoré by mohli byť prehltnuté. Udržujte tieto predmety mimo detí. • Tento výrobok je určený len na interiérové použitie. Používanie tohto produktu vonku by mohlo viesť k poškodeniu produktu a zraneniu.
DÔLEŽITÉ: Pred inštaláciou sa uistite, že ste dostali všetky diely podľa kontrolného zoznamu komponentov. Ak niektoré súčasti chýbajú alebo sú vadné, obráťte sa na miestneho distribútora na výmenu.
ÚDRŽBA: Skontrolujte, či je konzola bezpečne upevnená a kontrolujte ju v pravidelných intervaloch (minimálne každé tri mesiace).

ROMÂNĂ

Citiți întregul manual de instrucțiuni înainte de a începe instalarea și montarea. Dacă aveți întrebări cu privire la oricare dintre instrucțiunile sau avertismentele, vă rugăm să contactați distribuitorul local pentru asistență. **ATENȚIE**: Nu utilizați produse mai grele decât greutatea indicată/ acceptată pe produs.
• Suporții trebuie atașați conform instrucțiunilor de montaj. Instalarea necorespunzătoare poate provoca defecțiuni produselor sau vatamări corporale. • Trebuie sa folosiți unelte adecvate si de siguranță, trebuie instalat de profesionisti. • Acest produs este conceput pentru a fi instalat numai pe pereți solizi din beton sau pereți din cărămidă. • Asigurați-vă că suprafața de susținere va susține în siguranță greutatea combinată a echipamentului și a tuturor echipamentelor și componentelor atașate. • Utilizați șuruburile de montare furnizate atentie sa nu le suprasolicitati.
• Acest produs conține obiecte mici care ar putea fi periculoase în caz de înghițire. Păstrați aceste obiecte departe de copii. • Acest produs este destinat numai utilizării în interior. Utilizarea acestui produs în aer liber ar putea duce la defectarea produsului si/ sau vătămarea corporală.
IMPORTANT: Asigurați-vă că ați primit toate componentele conform listei de verificare a componentelor înainte de instalare. Dacă unele componente lipsesc sau sunt defecte, contactați distribuitorul local pentru înlocuire.
INTREȚINERE: Verificați dacă suportul este sigur și sigur la folosire la intervale regulate (cel puțin o dată la trei luni).

SLOVENŠČINA

Pred montažo oz. namestitvijo previdno preberite navodila. Če imate kakršnokoli dodatno vprašanje, se za pomoč obrnite na distributerja. **OPOZORILO:** Uporaba proizvodov težjih od navedene teže, lahko privede do nestabilnosti ali raznih poškodb. • Nosilec je potrebno namestiti tako, kot je to navedeno v navodilih. Nepravilna namestitev lahko povzroči poškodbe. • Pri namestitvi morate uporabiti ustrezna orodja za namestitev in varnostno opremo. • Najbolje je, da vam nosilec namesti strokovnjak. Izdelek se lahko namesti na lesene drogove, beton ali opečnate stene. • Poskrbite, da podlaga na katero boste izdelek namestili lahko vzdrži skupno težo nosilca in opreme nameščene nanj. • Vijake privijte čvrsto, **VENDAR PAZITE**, da ne uničite navojev na vijakih. • Opremo za montažo in sam nosilec hranite izven dosega otrok, saj paket vsebuje majhne predmete, ki lahko povzročijo zadušitev v primeru zaužitja. • Izdelek je primeren le za notranjo uporabo. Izdelka ne uporabljajte na prostem, saj lahko privede do neuporabnosti izdelka ali raznih telesnih poškodb.
POMEMBNO: Pred namestitvijo izdelka se prepričajte, da imate vse potrebne dele za namestitev, ki so na seznamu. Če ugotovite, da v paketu nečesa ni, se obrnite na lokalnega prodajalca ali distributerja.
VZDRŽEVANJE: Ko ste izdelek namestili, še enkrat preverite, če je vse dobro pritrjeno. Izdelek večkrat preverjajte (najmanj na vsake tri mesece), zato da ne bi prišlo do morebitnih nevšečnosti.

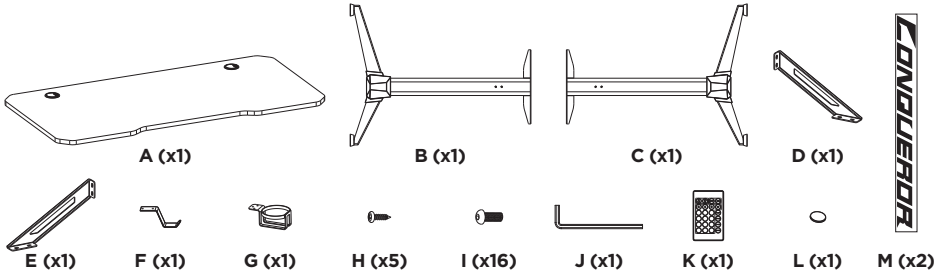

1

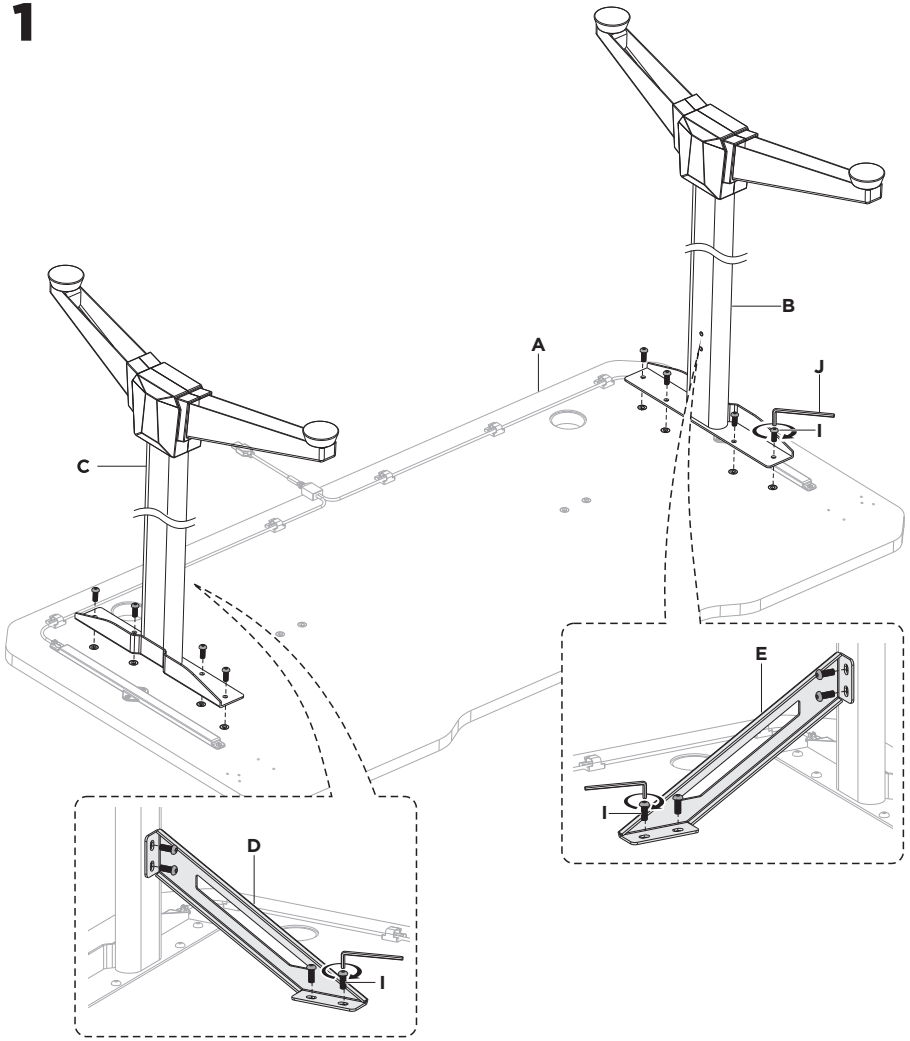

2

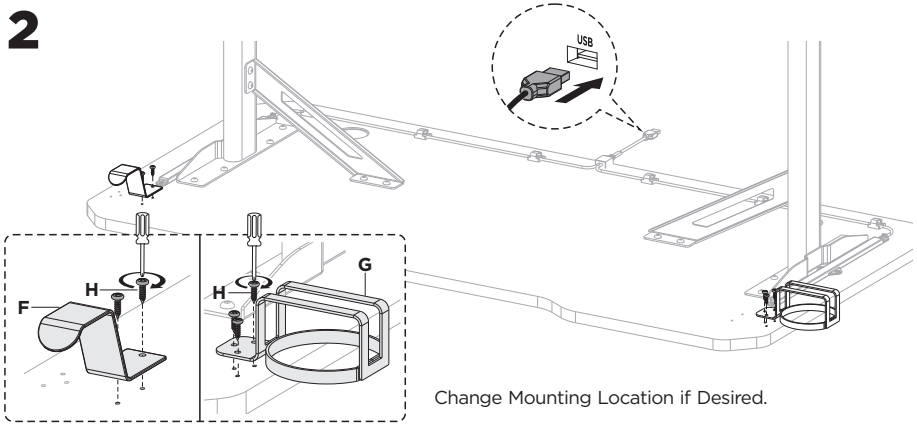

Change Mounting Location if Desired.

3

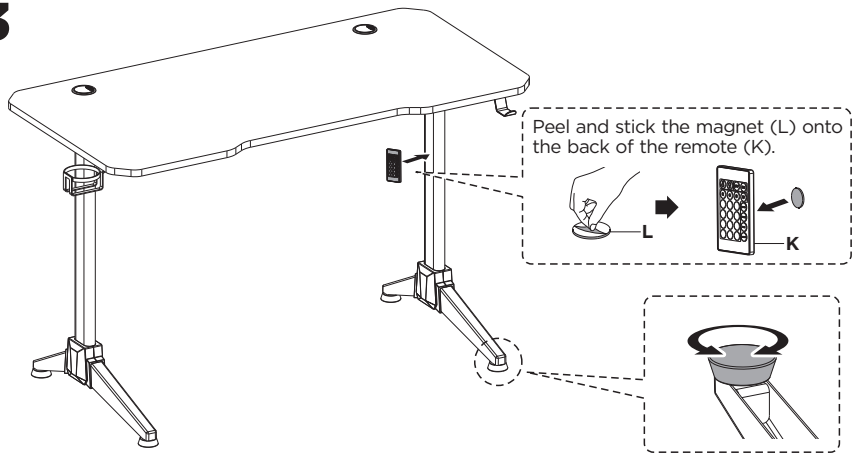
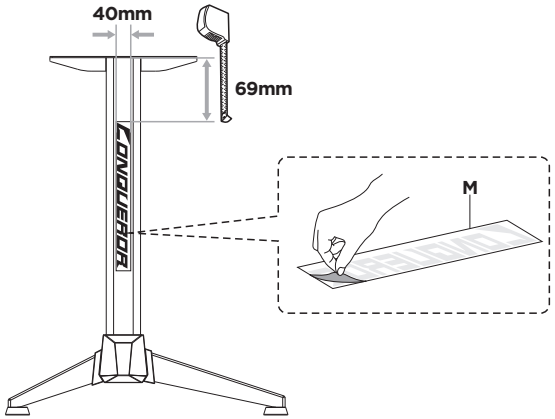
4